Minikaminsonde mit Verschluss 2.03-K und Düse 2.07-D

Bent for mini nozzle with chimney sealing 2.03-K with nozzle 2.07-D

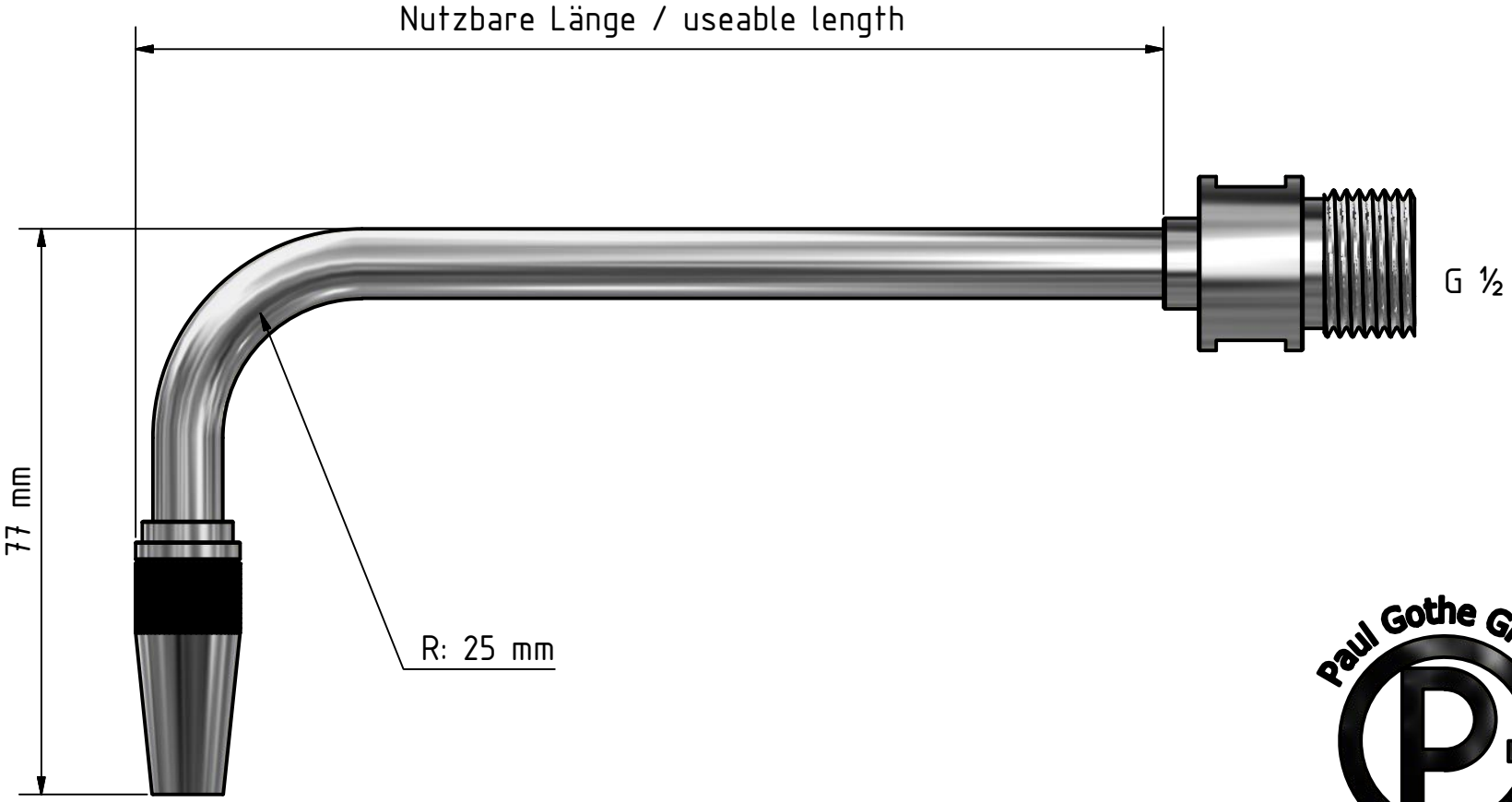

Paul Gothe GmbH

Seit 1924